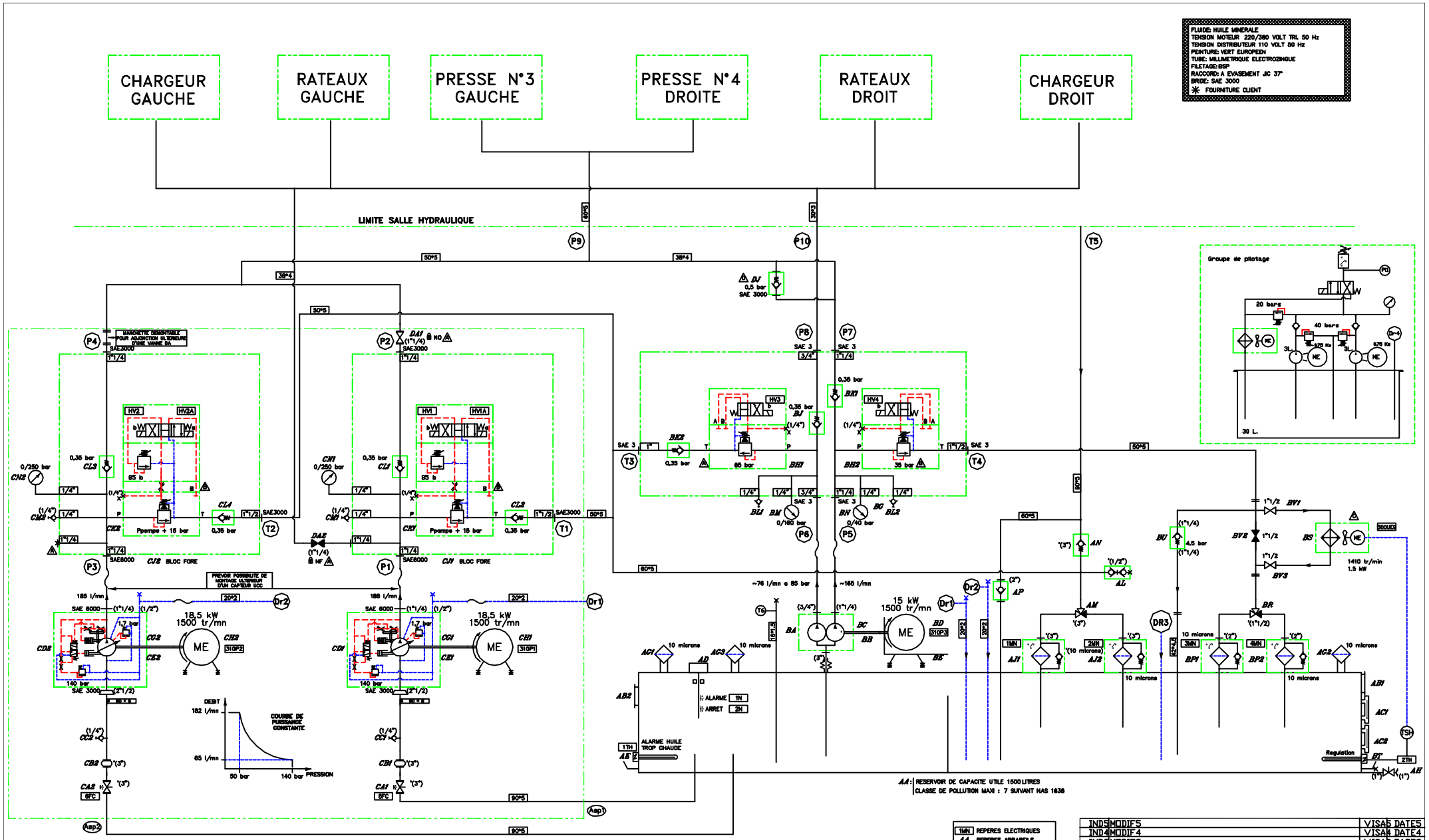
CHARGEUR GAUCHE
RATEAUX GAUCHE
PRESSE N°3 GAUCHE
PRESSE N°4 DROITE
RATEAUX DROIT
CHARGEUR DROIT
FLUIDE: HUILE MINERALE
TENSION MOTEUR 220/380 VOLT TRI. 50 Hz
TENSION DISTRIBUTEUR 110 VOLT 50 Hz
PEINTURE: VERT EUROPEEN
TUBE: MILLIMETRIQUE ELECTROZINGUE
FILETAGE:BSP
RACCORD: A EVASEMENT JIC 37°
BRIDE: SAE 3000
FOURNITURE CLIENT
LIMITE SALLE HYDRAULIQUE
Groupe de pilotage
20 bars
40 bars
30 L.
18,5 kW
1500 tr/mn
15 kW
1500 tr/mn
1410 tr/min
1.5 kW
~76 l/mn a 85 bar
~165 l/mn
185 l/mn
COURBE DE PUISSANCE CONSTANTE
DEBIT
182 l/mn
65 l/mn
50 bar
140 bar
PRESSION
ALARME
ARRET
ALARME HUILE TROP CHAUDE
Regulation
AA: RESERVOIR DE CAPACITE UTILE 1500 LITRES
CLASSE DE POLLUTION MAXI : 7 SUIVANT NAS 1638
1MN REPERES ELECTRIQUES
AA REPERES APPAREILS
CENTRALE HYDRAULIQUE
EMBALLAGE N°2
CLIENT1
CLIENT2
PROJET:
ETUDE:
VERIF
DATE:
FORMAT:
ECHELLE:
INDICE
FOLIO